DHX585-MX06

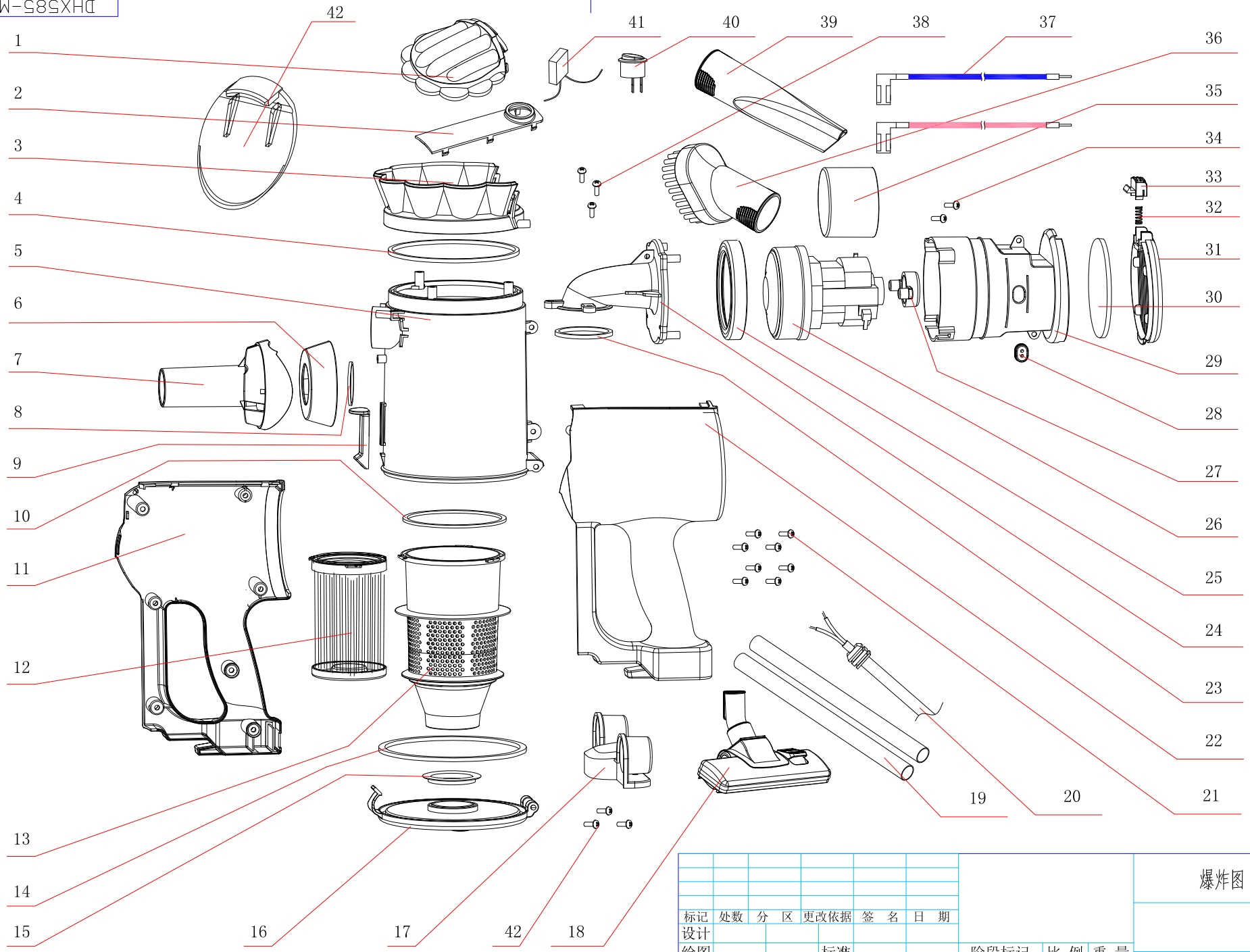

标记	处数	分 区	更改依据	签 名	日 期
设计					
绘图			标准		
校对			审核		
工艺			批准		

阶段标记	比 例	重 量
	1:10	
共 页	第 页	

爆炸图

DHX585E-MX00